Vanelia

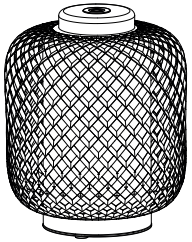

DIFFUSEUR D'HUILES ESSENTIELLES PAR BRUMISATION ULTRASONIQUE

Français

3 700471 004664

PRÉCAUTIONS D'UTILISATIONS FR

-Avant d'utiliser les appareils, lisez attentivement et conservez les précautions d'emploi décrites ci-après. Vérifiez toujours que vous manipulez correctement les appareils. Tout au long de ce mode d'emploi, le terme «appareil» se rapporte au diffuseur et ses accessoires.
-Tenir hors de portée des enfants et des animaux.
-Les enfants ne doivent pas jouer avec l'appareil. Le nettoyage et l'entretien par l'usager ne doivent pas être effectués par des enfants sans surveillance.
-Cet appareil peut être utilisé par des enfants âgés d'au moins 8 ans et par des personnes ayant des capacités physiques, sensorielles ou mentales réduites ou dénuées d'expérience ou de connaissance, s'ils (si elles) sont correctement surveillé(e)s ou si des instructions relatives à l'utilisation de l'appareil en toute sécurité leur ont été données et si les risques encourus ont été appréhendés.
-Conserver et/ ou utiliser l'appareil éloigné de toute source de chaleur, telles que des poêles, des radiateurs, flamme nue, ou des appareils de chauffage.
-Si vous constatez une odeur de brulé ou que le produit présente d'autres signes de dysfonctionnement important, débranchez immédiatement le cordon d'alimentation de la prise électrique. Attendez que l'odeur de brulé se dissipe, puis contactez votre revendeur.
-Evitez de plier, tordre ou tirer le fil d'alimentation, cela pourrait l'endommager et générer des risques d'incendie ou de décharge électrique.
-Ne bouchez pas la sortie de diffusion de votre appareil.
-Ne placez pas d'objets lourds sur les appareils.
-Ne pas vider l'eau du côté où se trouve la ventilation.
-L'appareil doit être alimenté uniquement sous la très basse tension de sécurité correspondant au marquage de l'appareil.
-L'appareil ne doit être utilisé qu'avec le bloc d'alimentation fourni avec celui-ci.
-Si le câble d'alimentation est endommagé, il doit être remplacé par un câble ou un ensemble spécial disponible auprès du fabricant ou de son service après- vente.
-Si les broches de la partie fiche sont endommagées, la prise dans le bloc d'alimentation doit être mise au rebut.
-Le câble d'alimentation ne peut pas être remplacé, il convient de mettre l'appareil au rebut.
-N'essayez pas de désassembler, ni de modifier les appareils, vous vous exposeriez à des risques et vous perdriez tout droit à la garantie pièces et main d'œuvre.
-N'utilisez pas les appareils dans des endroits enfumés, humides, poussiéreux ou soumis à de fortes vibrations.
-Ne placez pas le diffuseur sur un meuble incliné ou instable. Il pourrait tomber, se briser et occasionner des blessures.
-En cas de chute des appareils, débranchez le cordon d'alimentation de la prise électrique.
-Ne pas retirer le capot lorsque l'appareil est en marche.
-Ne pas recharger en eau ou en huiles essentielles pendant le fonctionnement. Faire ces opérations uniquement en débranchant votre appareil.
-Ne pas mettre trop d'eau, bien respecter le niveau maximal de remplissage en vous aidant du repère indiqué sur l'appareil. En cas de surplus, vider l'excédent et essuyer immédiatement avec un chiffon doux les parties en plastique qui auraient pu être en contact avec l'eau et l'huile essentielle.
-N'immergez pas les appareils dans l'eau.
-N'utilisez pas d'eau à une température supérieure à 55°C.
-Veuillez utiliser un adapteur de type 5V/1A.
-N'utilisez pas les appareils à proximité d'une flamme nue.
-La zone autour de l'humidificateur ne doit pas être mouillée, ni humide. En cas d'humidité, baisser le débit de l'humidificateur. En cas d'impossibilité de réglage du débit de l'humidificateur, utiliser l'humidificateur par intermittence. Ne pas laisser de matières absorbantes, telles que tapis, rideaux, tentures ou nappes, s'humidifier.
-Ne faites pas déborder les huiles essentielles du diffuseur, elles pourraient alors tâcher le meuble sur lequel est placé ce dernier.
-Lors de l'utilisation de l'appareil, il convient d'être attentif à l'émission de vapeur d'eau chaude.
-Des taux d'humidité élevés peuvent contribuer au développement d'organismes biologiques dans l'environnement.

Indications pour le nettoyage / détartrage de l'appareil :
Débranchez l'appareil avant toute manipulation ou entretien et assurez-vous que celui-ci est vide de tout liquide ou substance à diffuser.

Nettoyer le réservoir d'eau tous les trois jours.

Avertissement :
-Des micro-organismes pouvant être présents dans l'eau ou dans l'environnement dans lequel l'appareil est utilisé ou stocké peuvent se développer dans le réservoir d'eau et être projetés dans l'air, entraînant des risques très graves pour la santé si l'eau n'est pas renouvelée et que le réservoir n'est pas nettoyé correctement tous les 3 jours.
-Vider le réservoir et le remplir à nouveau tous les trois jours. Avant le remplissage, rincer le réservoir à l'eau du robinet ou le nettoyer à l'aide de produits de nettoyage. Eliminer tout tartre, dépôt ou film qui se serait formé sur les parois du réservoir ou sur ses surfaces internes, et essuyer toutes ces surfaces.
-Afin de détartrer l'appareil, ajouter du vinaigre blanc dans le réservoir avec un peu d'eau. Démarrer le diffuseur et le faire fonctionner quelques minutes, puis vider l'eau du réservoir afin de nettoyer excédent de tartre et les résidus d'huiles essentielles.
-Vous pouvez également utiliser un tampon en coton ou un coton-tige imbibé de vinaigre blanc pour nettoyer le réservoir et vous débarrasser des résidus d'huiles essentielles.
-Ne jamais laisser d'eau dans le réservoir lorsque l'appareil n'est pas utilisé.
-Vider et nettoyer l'humidificateur avant son stockage prolongé.
-Nettoyer l'humidificateur avant sa prochaine utilisation.

Précautions générales relatives aux huiles essentielles :
-L'appareil doit être utilisé uniquement avec les huiles essentielles à diffuser recommandées. L'utilisation d'autres substances peut entrainer un risque toxique ou des risques de feu .
-Les huiles essentielles sont des matières actives qui doivent être utilisées avec modération et en respectant le dosage et le temps de diffusion recommandé.
-Respectez toujours les précautions d'emploi détaillées des huiles essentielles utilisées et demandez conseil à votre revendeur spécialisé en aromathérapie.
-Lire attentivement des mentions de danger et les conseils de prudence liés aux pictogrammes.
-Se laver les mains immédiatement après utilisation d'huiles essentielles.
-Evitez tout contact direct avec les yeux, les oreilles et les muqueuses.
-En cas d'allergie, en particulier respiratoire, la plus grande prudence s'impose sur le mode d'utilisation des huiles essentielles en diffusion. L'avis d'un spécialiste est alors recommandé. En cas de consultation d'un médecin, garder à disposition le récipient et l'étiquette de l'huile essentielle.
-Conservez les huiles essentielles à l'abri de l'air et de la lumière, ainsi que toute source de chaleur ou de flammes.
-Cette notice d'usage et les pièces détachées sont disponibles sur le site **www.innobiz-pro.com**

La poubelle barrée apposée sur le produit ou sur ses accessoires signifie qu'ils appartiennent à la famille des équipements électriques et électroniques. A ce titre, la réglementation européenne vous demande de procéder à sa collecte sélective :
- dans les points de distribution en cas d'achat d'un produit équivalent,
- dans les points de collecte mis à votre disposition localement (déchetterie, collecte sélective, etc.).
Ainsi vous participez à la réutilisation et à la valorisation des Déchets d'Equipements Electriques et Electroniques qui peuvent avoir des effets potentiellement néfastes sur l'environnement et la santé humaine.

CE Cet appareil répond aux exigences de la communauté européenne en matière de sécurité, d'hygiène, d'environnement et du respect de la protection des consommateurs.

GUIDE D'UTILISATION FR

Description des pieces

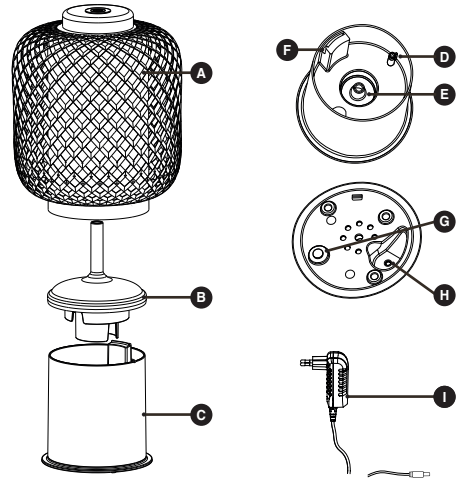

A.- Capot supérieur.
B.- Capot anti-projection.
C.- Une base/réservoir.
D.- Un niveau d'eau maximum (90 ml).
E.- Un disque en céramique.
F.- Une sortie d'air.
G.- Bouton-pied de mise en fonctionnement.
H.- Prise d'alimentation.
I.- Un adaptateur secteur.

Installation

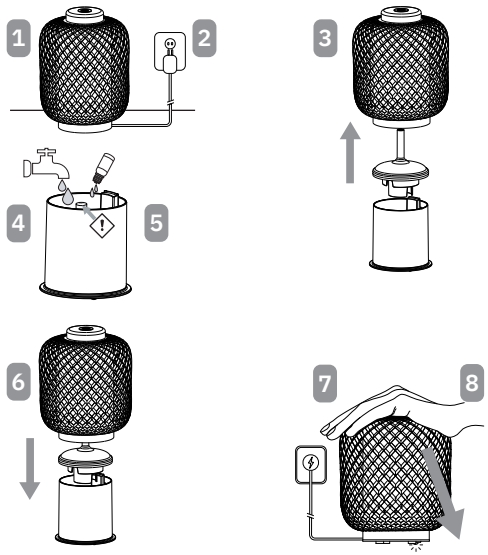

1)L'appareil doit être placé sur une surface horizontale et plane.
2)Connectez l'adaptateur secteur **(I)** au diffuseur sans le brancher sur une prise secteur.
3)Enlevez le capot supérieur **(A)** ainsi que le capot anti-projection **(B)**.
4)Utilisez de l'eau du robinet à température ambiante (pas d'eau déminéralisée) pour remplir le réservoir de la base **(C)** avec 90 ml au maximum (ne dépassez pas le repère de niveau maximum **(D)**).
5)Ajoutez 5 à 15 gouttes **(maximum)** d'huiles essentielles à diffuser dans l'eau.
6)Replacez le capot anti-projection **(B)**, puis le capot supérieur **(A)** sur la base (**C)**.
7)Branchez l'adaptateur secteur **(I)** sur une prise secteur.
8)Pour mettre en marche votre Vanelia, il vous suffit d'exercer une pression sur le dessus de l'appareil. Ce geste actionnera le **«bouton-pied» (G)** situé sous l'appareil.

Les pressions successives vous offriront plusieurs modes de fonctionnement:
1ère pression : diffusion de brume + ambiance lumineuse chaude.
2nde pression : diffusion de brume + ambiance lumineuse douce.
3ème pression : diffusion de brume sans lumière.
4ème pression : l'appareil s'éteint (ni brume ni lumière).
Diffusion standard permettant de couvrir une surface jusqu'à 50 m2.

Entretien de l'appareil

1.-Assurez vous que l'appareil soit éteint avant le nettoyage du réservoir.
2.-Débranchez l'adaptateur secteur **(I)** de la prise secteur, puis déconnectez l'adaptateur secteur **(I)** de la base **(C)** du Vanelia, avant nettoyage et détartrage de l'appareil.
3.-Ôtez le capot supérieur **(A)** et le capot anti-projection **(B)**.
4.-Videz toute l'eau restant dans votre Vanelia sans laisser l'eau s'écouler dans la ventilation du diffuseur **(F)**.
5.-Utilisez un coton-tige ou un chiffon doux bien propre pour nettoyer l'intérieur du Vanelia; Eliminer tout tartre, dépôt ou film qui se serait formé sur les parois du réservoir ou sur ses surfaces internes à l'aide de vinaigre blanc (attention de ne pas appuyer trop fort sur le disque en céramique **(E)**; cet élément est fragile).

Il est recommandé de nettoyer l'appareil tous les 3 jours.

Spécifications

Mode de diffusion : Brumisation ultrasonique.
Puissance de diffusion : Jusqu'à 50 m².
Dimensions : Ø 140mm. x h 190 mm.
Alimentation : AC 100~240V / 50~60Hz
Entrée 5.0V ⎓ 1.0 A.
Puissance électrique : 5 W.
Capacité du réservoir : 90 ml.
Accessoires : Adaptateur + Manuel d'instruction.
Diffuseur : Référence 3700471004664.

Depannage

PROBLEME	CAUSE PROBABLE	SOLUTION
Le produit bascule pendant son fonctionnement et ne fonctionne plus.	Du liquide peut s'être écoulé dans l'espace interne de l'unité.	Débranchez immédiatement l'alimentation et videz l'eau, gardez l'appareil en position verticale dans une pièce bien aérée pendant 3 jours. Tentez de le relancer.
Le fonction de diffusion ne fonctionne pas	L'alimentation n'est pas connectée.	Débranchez immédiatement Branchez le cordon d'alimentation et appuyez sur le bouton marche / arrêt.
	Niveau insuffisant d'eau.	Ajoutez de l'eau dans le réservoir.
La fonction de diffusion ne fonctionne pas efficacement.	Réservoir d'eau trop rempli dépassant 90 ml.	Videz l'excès d'eau jusqu'à ce que le niveau d'eau soit en dessous de la ligne MAX.
	La pastille à ultrasons est bouchée.	Nettoyer la pastille à ultrasons conformément aux instructions de ce manuel.
Le bouton de diffusion est allumé, le ventilateur fonctionne, mais aucune brume ne sort.	Un objet obstrue l'arrivée d'air situé en dessous du diffuseur.	Retirer les objets sous le diffuseur.
	Une goutte d'eau bloque l'entrée d'air à l'intérieur du réservoir d'eau.	Retirez le couvercle de l'entrée d'air et nettoyez l'eau sur le dessus de l'entrée d'air.

Le diffuseur Vanelia est garanti 2 ans pour les pièces et la main d'œuvre. Aucune garantie ne pourra être appliquée en cas de mauvaise utilisation de l'appareil, non conforme aux règles d'utilisation indiquées dans ce manuel. La garantie prend effet à la date d'achat. La copie de la facture ou du ticket de caisse sera exigée pour toute demande de garantie.

innobiz
INNOBIZ
300 H rue du Clos de Viviers - 34830 Jacou - France
www.innobiz.fr